Лестница в осях 1-2/А-Б

1-1

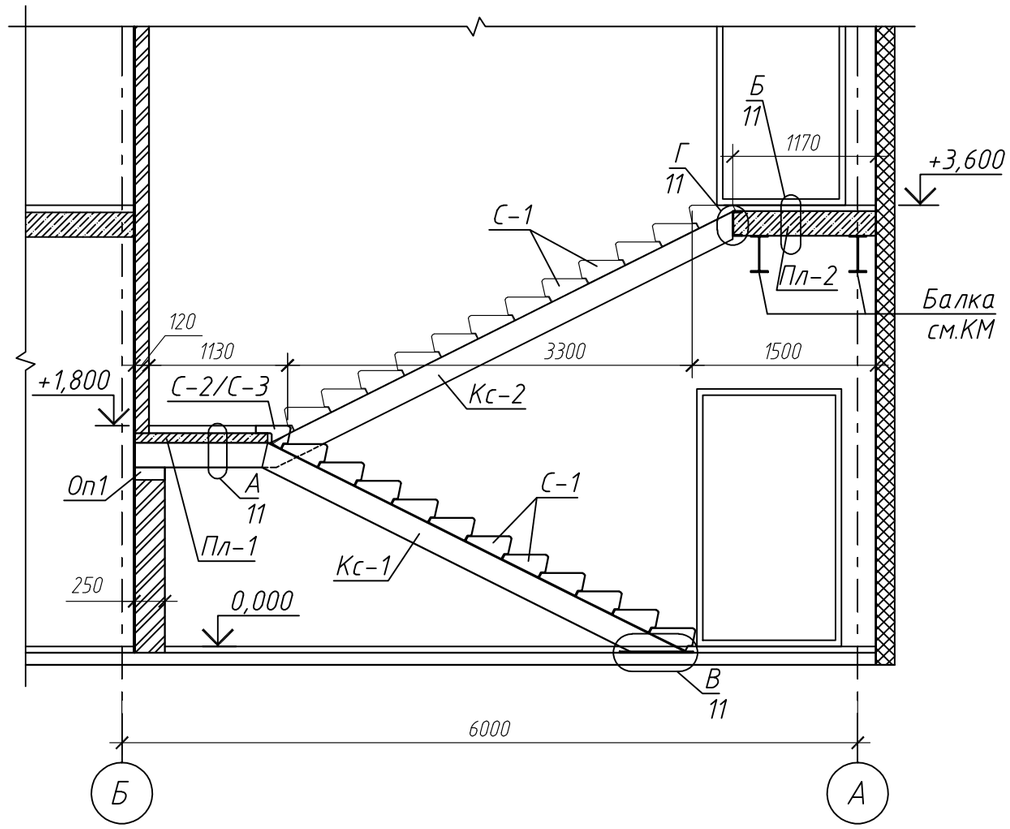

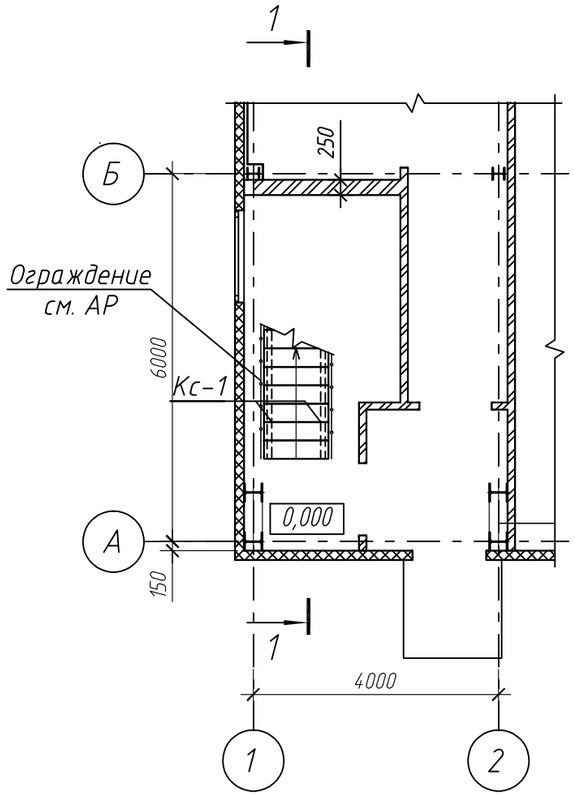

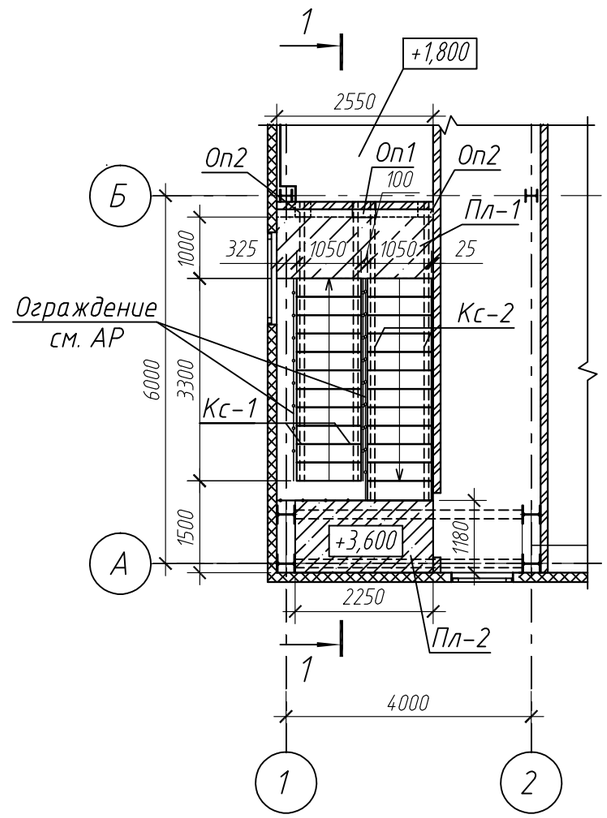

Спецификация элементов на лестницу в осях 1-2/А-Б

Поз.	Обозначение	Наименование	Кол.	Масса ед., кг	Приме-чание
Кс-1	РНФ 14-29-00172-1-КР-9	Косоур Кс-1	2	102,2	
Кс-2	РНФ 14-29-00172-1-КР-9	Косоур Кс-2	2	99,5	
С-1		Ступень ЛС11-Б ГОСТ 8717.0-84	23	111	
С-2		Ступень ЛСВ-11 ГОСТ 8717.0-84	1	87	
С-3		Ступень ЛСН-11 ГОСТ 8717.0-84	1	59	
Пл-1	РНФ 14-29-00172-1-КР-11	Площадка Пл-1	1		
Пл-2	РНФ 14-29-00172-1-КР-11	Площадка Пл-2	1		
Оп-1	РНФ 14-29-00172-1-КР-10	Опорная подушка Оп-1	1		
Оп-2	РНФ 14-29-00172-1-КР-10	Опорная подушка Оп-2	2		

Примечания

1. Общие указания см. лист 1.2.
2. Ограждение на разрезе условно не показано.
3. Косоуры укладывать на опорные подушки. Опорные подушки установить во время возведения кладки (см. лист 2).

Взам. инв. №

Подп. и дата

Инв. № подл.

Изм.	Кол. уч.	Лист	№ док.	Подп.	Дата	РНФ 14-29-00172-1-КР		
						Здание с испытательным стендом по адресу: г.Пермь, ул.Академика Королева, 1		
Разраб.		Жукова				Здание с испытательным стендом	Стадия: Р	Лист: 8	Листов:
Проверил		Плотников						
Н. контр.		Лядов				Лестница в осях 1-2/А-Б	ИМСС УрО РАН	

Формат А3